Massbild unverbindlich. Aenderungen konstruktiver Einzelheiten vorbehalten.
Dimension drawing subject to change. We reserve the right to change constructional details.

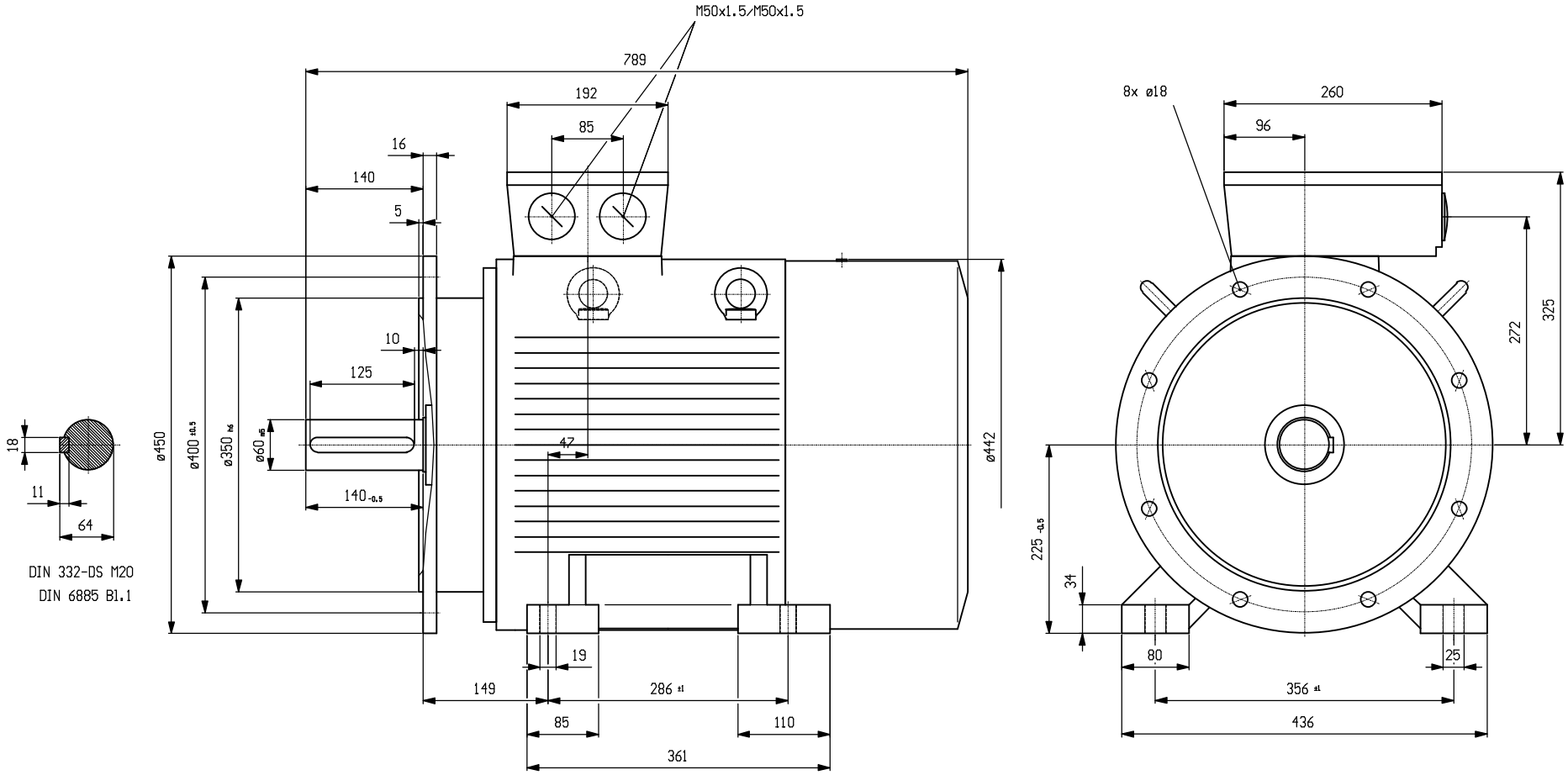

A&D SD	Angebot-Nr.: Offer No.:
	Anlage: Projekt:
Datum/Date: 10.06.2010	1LG4220-4AA66
Einheit / unit: mm	
SIEMENS	

E1 - VO - SL